KETTLER

Montageanleitung Ergometer „ Ergoracer ”

Art.-Nr. 07988-500

D

GB

F

NL

Der Umwelt zuliebe: Wir drucken auf 100% Altpapier!

KETTLER®

FREIZEIT MARKE KETTLER

D Wichtige Hinweise

Bitte lesen Sie diese Anweisung vor der Montage und der ersten Benutzung aufmerksam durch. Sie erhalten wichtige Hinweise für Ihre Sicherheit sowie den Gebrauch und die Wartung des Ergometers.
Bewahren Sie diese Anleitung zur Information bzw. für Wartungsarbeiten oder Ersatzteilbestellungen sorgfältig auf.

Zu Ihrer Sicherheit

- Das Ergometer darf nur für seinen bestimmungsgemäßen Zweck verwendet werden, d.h. für das Körpertraining erwachsener Personen.
- Jegliche andere Verwendung ist unzulässig und möglicherweise gefährlich. Der Hersteller kann nicht für Schäden verantwortlich gemacht werden, die durch nicht bestimmungsgemäßen Gebrauch verursacht wurden.
- Sie trainieren mit einem Gerät, das sicherheitstechnisch nach neuesten Erkenntnissen konstruiert wurde. Mögliche Gefahrenstellen, die Verletzungen verursachen können, sind bestmöglich vermieden und abgesichert.
- Das Gerät benötigt eine Netzspannung von 230 V, 50 Hz. Der Anschluß darf nur an einer mit 10 A einzeln abgesicherten Schukosteckdose erfolgen. Vor Inbetriebnahme des Gerätes ist darauf zu achten, daß das richtige Steckernetzteil (Kennzeichnung beachten) ordnungsgemäß angeschlossen ist.Nehmen Sie niemals Eingriffe an Ihrem Stromnetz selber vor, beauftragen Sie ggf. qualifiziertes Fachpersonal.
- Achtung: Bei allen Reparatur-, Wartungs- und Reinigungsarbeiten unbedingt den Netzstecker ziehen.
- Durch unsachgemäße Reparaturen und bauliche Veränderungen (Demontage von Originalteilen, Anbau von nicht zulässigen Teilen, usw.) können Gefahren für den Benutzer entstehen.
- Beschädigte Bauteile können Ihre Sicherheit und die Lebensdauer des Gerätes beeinträchtigen. Tauschen Sie deshalb beschädigte oder verschlissene Bauteile sofort aus und entziehen Sie das Gerät bis zur Instandsetzung der Benutzung. Verwenden Sie im Bedarfsfall nur Original Kettler-Ersatzteile.
- Im Zweifelsfall und bei Fragen wenden Sie sich bitte an Ihren Fachhändler.
- Führen Sie bei regelmäßigem und intensivem Trainingsbetrieb ca. alle 1 bis 2 Monate Kontrollen aller Geräteteile, insbesondere der Schrauben und Muttern durch. Dies gilt insbesondere für die Sattel- und Griffbügelbefestigung.
- Weisen Sie anwesende Personen (insbesondere Kinder) auf mögliche Gefährdungen während der Übungen hin.
- Lassen Sie vor Aufnahme des Trainings durch Ihren Hausarzt klären, ob Sie gesundheitlich für das Training mit diesem Gerät geeignet sind. Der ärztliche Befund sollte Grundlage für den Aufbau Ihres Trainingsprogrammes sein. Falsches oder übermäßiges Training kann zu Gesundheitsschäden führen.
- Beachten Sie auch unbedingt die Hinweise zur Trainingsgestaltung in der Trainingsanleitung.
- Eventuell auftretende Geräusche beim Rückwärtstreten der Pedalarme sind technisch bedingt und absolut unbedenklich.
- Unsere Produkte unterliegen einer ständigen, innovativen Qualitätssicherung. Daraus resultierende, technische Änderungen behalten wir uns vor.
- **Alle hier nicht beschriebenen Eingriffe / Manipulationen am Gerät können eine Beschädigung hervorrufen oder auch eine Gefährdung der Person bedeuten. Weitergehende Eingriffe sind nur vom KETTLER-Service oder von KETTLER geschultem Fachpersonal zulässig.**

Zur Handhabung

- Stellen Sie sicher, daß der Trainingsbetrieb nicht vor der ordnungsgemäßen Ausführung und Überprüfung der Montage aufgenommen wird.
- Eine Verwendung des Gerätes in Feuchträumen ist auf Dauer gesehen wegen der damit verbundenen Rostbildung nicht zu empfehlen.
- Das Ergometer ist als Trainingsgerät für Erwachsene konzipiert und keinesfalls als Kinderspielgerät geeignet. Bedenken Sie, daß durch das natürliche Spielbedürfnis und Temperament von Kindern oft unvorhergesehene Situationen entstehen können, die eine Verantwortung seitens des Herstellers ausschließen.
- Das Ergometer entspricht der DIN EN 957 - 1/5, Klasse A. Das Gerät ist für das therapeutische Training geeignet.
- Grundsätzlich bedarf das Gerät keiner besonderen Wartung. Alle Lager sind mit einer Lebensdauerschmierung versehen bzw. wartungsarm.
- Verwenden Sie zur Säuberung und Pflege umweltfreundliche, keinesfalls aggressive oder ätzende Mittel.
- Achten Sie darauf, daß keine Flüssigkeiten in das Innere des Ergometers gelangen.
- Das Ergometer verfügt über ein magnetisches Bremssystem, das drehzahlunabhängig arbeitet, wartungsfrei ist und keiner Nachstellarbeit bedarf.
- Bei dem Ergometer handelt es sich um ein Drehzahlunabhängig arbeitendes Trainingsgerät.
- Bewahren Sie die Originalverpackung des Gerätes gut auf, damit sie später u. U. als Transportverpackung verwendet werden kann.

Montagehinweise

- Bitte prüfen Sie, ob alle zum Lieferumfang gehörenden Teile vorhanden sind und ob Transportschäden vorliegen. Sollte es Anlaß für Beanstandungen geben, wenden Sie sich bitte an Ihren Fachhändler.
- Sehen Sie sich die Zeichnungen in Ruhe an, und montieren Sie das Gerät entsprechend der Bilderfolge. Innerhalb der einzelnen Abbildungen ist der Montageablauf durch Großbuchstaben vorgegeben.
- Die Montage des Gerätes muß sorgfältig und von einer erwachsenen Person vorgenommen werden.
- Das für einen Montageschritt notwendige Verschraubungsmaterial ist in der dazugehörigen Bildleiste dargestellt. Setzen Sie das Verschraubungsmaterial exakt entsprechend der Abbildungen ein. Alles erforderliche Werkzeug finden Sie im Kleinteilebeutel.
- Bitte verschrauben Sie zunächst alle Teile lose und ziehen Sie die Schraubverbindungen erst nach Abschluß des Montageschrittes fest an.
- Aus fertigungstechnischen Gründen behalten wir uns die Vormontage von Bauteilen (z.B. Rohrstopfen) vor.
- Zum Abziehen der Pedalarme drehen Sie eine Schraube M12 (gehört nicht zum Lieferumfang) in die Gewindeöffnung, nachdem Sie Schutzkappe und Schraube entfernt haben.

GB Assembly Instructions

Before assembling or using the ergometer, please read the following instructions carefully. They contain important information for use and maintenance of the equipment as well as for your personal safety. Keep these instructions in a safe place for maintenance purposes or for ordering spare parts.

For Your Safety:

- The Ergometer should be used only for its intended purpose, i.e. for physical exercise by adult persons.
- Any other use of the equipment is prohibited and may be dangerous. The manufacturer cannot be held liable for damage or injury caused by improper use of the equipment.
- The Ergometer has been designed in accordance with the latest standards of safety. Any features which may have been a possible cause of injury have been avoided or made as safe as possible.
- The unit requires a power supply of 220-230 V/50 Hz. It should be connected only to a safety socket with a single 10-A fuse. Before commissioning the appliance pay attention to the fact that the correct plug-in power supply unit (observe marking) has been connected properly. Do not under any circumstances carry out electrical repairs or alterations yourself. Always ensure that such work is done by a properly qualified electrician.
- Important: disconnect the apparatus from the mains before doing repair, maintenance or cleaning work.
- Incorrect repairs and structural modifications (e.g. removal or replacement of original parts) may endanger the safety of the user.
- In case of enquiry, please contact your Kettler dealer.
- Damaged components may endanger your safety or reduce the lifetime of the equipment. For this reason, worn or damaged parts should be replaced immediately and the equipment taken out of use until this has been done. Use only original Kettler spare parts.
- If the equipment is in regular use, check all its components thoroughly every 1–2 months. Pay particular attention to the tightness of bolts and nuts. This applies especially to the securing bolts for saddle and handlebars. The brake tension should also be checked at regular intervals and adjusted as necessary. This applies especially to the securing bolts for saddle and handelbars.
- Instruct persons using the equipment (in particular children) on possible sources of danger during exercising.
- Before beginning your program of exercise, consult your doctor to ensure that you are fit enough to use the equipment. Base your program of exercise on the advice given by your doctor. Incorrect or excessive exercise may damage your health.
- Before beginning your program of training, study the instructions for training carefully.
- Possibly occurring noise during reverse pedalling result from engineering and are absolutely safe.
- Our products are subject to a constant innovative quality assurance. We reserve the right to perform technical changes resulting therefrom..
- **Any interference with parts of the product that are not described within the manual may cause damage, or endanger the person using this machine. Extensive repairs must only be carried out by KETTLER service staff or qualified personnel trained by KETTLER.**

Handling the equipment

- Before using the equipment for exercise, check carefully to ensure that it has been correctly assembled.
- It is not recommended to use or store the apparatus in a damp room as this may cause it to rust.
- The Ergometer is designed for use by adults and children should not be allowed to play with it. Children at play behave unpredictably and dangerous situations may occur for which the manufacturer cannot be held liable.
- The Ergometer complies fully with DIN EN 957 - 1/5, class A. It is therefore suitable for therapeutic purposes.
- The apparatus requires no special servicing. All bearings have permanent lubrication or are maintenance-free.
- Do not use corrosive or abrasive materials to clean the equipment. Ensure that such materials are not allowed to pollute the environment.
- Ensure that no liquids penetrante the interior of the Ergometer.
- The ergometer has a electric brake system operating independent of speed which is maintenance - free and does not require any adjusting work.
- The Ergometer works independent of revolutions per minute.
- Please keep original packaging of this article, so that it may be used for transport at a later date, if necessary.

Instructions for Assembly

- Ensure that you have received all the parts required and that they are undamaged. Should you have any cause for complaint, please contact your Kettler dealer.
- Before assembling the equipment, study the drawings carefully and carry out the operations in the order shown by the diagrams. The correct sequence is given in capital letters, and in some cases you are referred to a more detailed explanation (see below).
- The equipment must be assembled with due care by an adult person.
- The fastening material required for each assembly step is shown in the diagram inset. Use the fastening material exactly as instructed. The required tools are supplied with the equipment.
- Bolt all the parts together loosly at first. Do not tighten any of the bolts until the assembly operation has been fully completed.
- For technical reasons, we reserve the right to carry out preliminary assembly work (e.g. addition of tubing plugs).
- To pull off the pedal arms screw a bolt M 12 (it's not supplied by the manufacturer) into the threaded opening after removing the protective cap and bolt.

List of spare parts page 15

When ordering spare parts, always state the full article number, spare-part number, the quantity required and the inspection number stamped on the back.

Example order: Art. no. 7988-500/spare-part no. 10118062/ 2 pieces/inspection no.....

Important: spare part prices do not include fastening material; if fastening material (bolts, nuts, washers etc.) is required, this should be clearly stated on the order by adding the words **"with fastening material"**.

KETTLER (GB) Ltd. · Kettler House, Merse Road · North Moons Moat · Redditch, Worcestershire · B98 9HL · Great Britain

KETTLER International Inc. · 1355, P.B. Box 2747 Virginia Beach · VA 23450 USA

www.kettler.net

(F) Instructions de montage

Lire attentivement les présentes instructions avant le montage et la première utilisation de l'appareil. Elles contiennent des renseignements importants relatifs à la sécurité des personnes ainsi qu'à l'emploi et à l'entretien de l' ergomètre. Conserver soigneusement lesdites instructions pour d'éventuels renseignements ainsi que pour effectuer l'entretien de l'appareil ou commander des pièces de rechange.

Pour votre sécurité

- L'ergomètre ne doit être utilisée que pour les fins auxquelles elle est destinée, c'est-à-dire pour l'entraînement des adultes.
- Tout autre emploi est interdit, voire dangereux. Le fabricant ne pourra être rendu responsable de dommages causés par l'emploi inadéquat de l'appareil.
- Vous vous entraînez avec un appareil dont la technique et la sécurité correspondent aux exigences modernes. Les sources possibles de danger qui pourraient entraîner des blessures ont été soit supprimées, soit sécurisées.
- Cet appareil nécessite une tension de secteur de 220-230 V, 50 Hz. Le branchement ne doit avoir lieu que dans une prise de courant à contact de protection de 10 A séparément protégée par fusible. Avant la mise en service de l'appareil, il faut à ce que le bloc d'alimentation enfichable (respecter le marquage) soit bien recordé. N'intervenez jamais vous-même dans votre secteur mais engagez le cas échéant du personnel qualifié!
- ATTENTION: Coupez la partie réseau de la prise lorsque vous réparez, entretenez ou nettoyez l'appareil.
- Les réparations inadéquates et les modifications apportées à la construction de l'appareil (démontage des pièces d'origine, montage de pièces non autorisées, etc.) peuvent entraîner des risques imprévus pour l'utilisateur.
- Les composants endommagés peuvent affecter votre sécurité et la durée de vie de l'appareil. On remplacera donc sans tarder les composants usés ou endommagés et on interdira l'emploi de l'appareil aussi longtemps qu'ils n'auront pas été remplacés. N'utiliser que des pièces de rechange Kettler d'origine.
- On cas de doute, on est prié de s'adresser à son concessionnaire Kettler.
- En cas d'entraînement régulier et intensif, il y a lieu de contrôler, tous les mois ou tous les 2 mois, toutes les pièces de l'appareil et en particulier les vis et les écrous. Ceci est bien spécialement le cas pour la fixation de la selle et du guidon.
- Attirer l'attention des personnes présentes, surtout des enfants, sur les dangers qu'ils courent pendant les exercices.
- Avant de commencer, consulter son médecin traitant pour s'assurer que l'entraînement avec l'appareil n'est pas nuisible à la santé. Son diagnostic devrait servir de base pour la composition de son programme de travail. Un entraînement exagéré ou mal organisé peut être nuisible à la santé.
- Observez absolument, de même, les indications concernant le déroulement de l'entraînement mentionnées dans les instructions relatives à l´entraînement!
- Des bruits éventuellement perceptibles lors du rétropédalage sont dus à la technique et absolument sans conséquence.v
- Nos produits sont constamment soumis à une assurance qualité innovatrice. Nous nous réservons le droit de changements techniques qui en résultent.
- **Touts manipulation/modification á l'appareil peut provoquer des dommage ou représenter un danger de la personne. Des modifications ne peuvent être apportées que par du personnel qualifié formé par la Ste. KETTLER.**

Utilisation

- Veiller à ce que l'on ne commence pas à s'entraîner avant que le montage n'ait été effectué complètement et contrôlé.
- Il n'est pas recommandable d'utiliser cet appareil dans des endroits humides, car à la longue, la rouille attaquerait en particulier la surface frottante du volant d'inertie.
- L'appareil a été conçu pour l'entraînement des adultes et ne doit pas servir de jouet aux enfants. On ne doit jamais perdre de vue que de par leur tempérament et leurs besoins naturels de jouer, les enfants peuvent être confrontés subitement à des situations imprévues, lesquelles excluent toute responsabilité de la part du constructeur de l'appareil. Si, cependant, on autorise les enfants à se servir de l'appareil, il y a lieu de leur donner tous les renseignements nécessaires et de les surveiller.
- L'ergomètre correspond à la classe A de la norme DIN EN 957 - 1/5 et convient donc pour soins thérapeutiques.
- En général, des travaux d'entretien spécials ne sont pas nécessaires. Tous les paliers sont graissés à vie ou ne nécessitent peu d'entretien..
- Pour nettoyer et entretenir l'appareil, n'utiliser que des produits écophiles, à l'exclusion de tout produit agressif ou caustique.
- Cet appareil pour s´ergomètre la maison est mundi d´un systéme de freinage magnétique fonc tionnant indépendamment de la vitesse; le systéme nécessite ni d´entretien ni de réglage ultérieur.
- Conservez l'emballage d'origine du produit afin de pouvoir l'utiliser ultérieurement comme emballage de transport.

Consignes de montage

- S´assurer que toutes les pièces ont été fournies et que l'envoi n'a subi aucun dommage pendant le transport. En cas de réclamation, on est prié de s'adresser á son concessionnaire.
- Etudier les illustrations et procéder au montage dans l'ordre prévu par les différentes figures. Dans chacune d'elles l'ordre de montage est marqué par des majuscules.
- Le montage doit être fait soigneusement par une grande personne qui se fera assister par quelqu'un d'autre.
- Prière de commencer par visser toutes les pièces sans serrer et de ne serrer les raccords vis qu'après avoir terminè le montage.
- La visserie nécessaire à chacune des opérations est représentée en bordure de chacune des figures. Observer strictement l'ordre d'utilisation des vis et écrous.L'outillage nécessaire se trouve dans le sachet avec les petites pièces.
- Nous nous réservons le droit de monter certains composants (tels que les bouchons des tubes), et ce, pour des raisons techniques.
- Pour retirer le levier de la pédale, tournez une vie M 12 (ne fait pas partie de la livraison) dans le taraudage après avoir écarté carter de protection et vis.

Liste des pièces de rechange page 15

Lors des commandes de pièces de rechange, prière d'indiquer le numéro d'article complet, le numéro de la pièce de rechange, la quantité nécessaire ainsi que le numéro de contrôle, indiqué par le cachet apposé au dos des instructions de montage.
Exemple de commande: no. d'art. 7988-500/no. 10118062 de pièce de rechange 2/2 pièces/no. de contrôle ...
Important: les pièces de rechange visser sont toujours facturées et livrées sans matèriel de vissage. Si vous avez besoin du matériel de vissage correspondant, ceci doit Ítre indiqué par le supplément **«avec matèriel de vissage»** lors de la commande des pièces de rechange.

KETTLER France · 5,Rue du Chateau · Lutzelhouse · 67133 Schirmeck Cedex
Trisport AG · Im Bösch · CH-6331 Hünenberg
KETTLER Benelux B.V. · filiaal België · Brandekensweg 9 · B-2627 Schelle
www.kettler.net

NL Montagehandleiding

Lees vóór montage en ingebruikname van het apparaat eerst deze instructies en bewaar ze zorgvuldig als informatiemateriaal, voor onderhoudswerkzaamheden en voor het bestellen van onderdelen.

Voor uw veiligheid

- De hometrainer Ergometer dient alleen gebruikt te worden voor het doel, waarvoor het gemaakt is, n.l. voor de lichaamstraining van volwassen personen.
- Ieder ander gebruik is niet toegestaan en kan mogelijkerwijze gevaar opleveren. De fabrikant draagt generlei verantwoording voor schade, die door onoordeelkundig gebruik is ontstaan.
- U traint met een apparaat dat veiligheidstechnisch volgens de nieuwste ontwikkelingen werd geconstrueerd. Eventueel gevaarlijke delen, welke verwondingen zouden kunnen veroorzaken, zijn zoveel mogelijk vermeden of beveiligd.
- Het toestel heeft een netspanning van 220-230 V en 50 Hz nodig en mag alleen worden aangesloten op een geaard veiligheidsstopcontact met een eigen zekering van 10 A. U gelieve erop te letten dat het juiste deel van de transformator (zie aanduiding) volgens de voorschriften is aangesloten. Wijzig nooit zelf iets aan uw stroomnet, maar laat een eventuele verandering door een vakman uitvoeren.
- Attentie: trek vóór reparatie, servicebeurten en reiniging de stekker in elk geval uit het stopcontact.
- Onoordeelkundige reparatie en of wijzigingen aan het apparaat (demontage van originele onderdelen, montage van niet toegestane onderdelen enz.) kunnen gevaar voor de gebruiker opleveren.
- Beschadigde delen kunnen uw veiligheid in gevaar brengen en een negatieve invloed hebben op de levensduur van het apparaat. Verwissel daarom onmiddellijk beschadigde of versleten onderdelen en gebruik het apparaat niet meer totdat de nieuwe onderdelen zijn aangebracht.
- Wend u in geval van twijfel tot uw vakhandelaar.
- Controleer bij regelmatig en intensief gebruik van het apparaat elke maand of elke twee maanden alle onderdelen. Bijzondere aandacht verdienen daarbij de bouten en moeren. Dat geldt in het bijzonder voor de bevestiging van het zadel en de grijpbeugel.
- Wijs (vooral kinderen) op mogelijk gevaar tijdens de training.
- Raadpleeg, alvorens met de training te beginnen, uw huisarts en vraag of de training met dit apparaat voor u geschikt is. Zijn diagnose is belangrijk voor het bepalen van de intensiviteit van uw training. Een verkeerd uitgevoerde of te intensieve training kan uw gezondheid negatief beïnvloeden.
- Houd u te allen tijde aan de in deze gebruiksaanwijzing beschreven aanwijzingen voor de trainingsopbouw!
- Eventueel optredende geluiden bij het achteruit trappen van de pedaalarmen hebben een technische achtergrond en kunnen absoluut geen kwaad.
- Onze producten zijn onderworpen aan een voortdurende, innovatieve kwaliteits borging. Daaruit voortvloeiende technische wijzigingen behouden wij ons voor.
- **Alle ingrepen en manipulaties aan het apparaat die hier niet beschreven worden kunnen een beschadiging veroorzaken of een gevaar voor de persoon opleveren. Grotere ingrepen mogen alleen door KETTLER-service of door KETTLER geschoold vakpersoneel uitgevoerd worden.**

Handleiding

- Overtuig u ervan dat alle belangrijke schroefverbindingen goed vastzitten en niet los kunnen raken.
- Het is niet aan te raden het apparaat langdurig in een vochtige ruimte te gebruiken in verband met roestvorming.
- Deze hometrainer is bedoeld voor training van volwassenen en is geen speelgoed. Door de natuurlijke speelsheid van kinderen kunnen vaak situaties en gevaren ontstaan, die buiten de verantwoordelijkheid van de fabrikant vallen.
- Er dient op gelet te worden dat er geen vocht in de Ergometer binnendringt.
- De Hometrainer Ergometer voldoet aan klasse A van DIN EN 957 - 1/5. De hometrainer is dientengevolge voor therapeutisch gebruik geschikt.
- Normaal gesproken heeft het apparaat geen speciaal onderhoud nodig. Alle lagers zijn uitgerust met een levenslange smering en zijn dus onderhoudsvrij.
- Gebruik voor reiniging van het apparaat milieuvriendelijke, in geen geval agressieve of bijtende schoonmaakmiddelen.
- De ergometer bezit een magnetisch remsysteem, wat onafhankelijk van het toerental werkt, onderhoudsvrij is en geen najustering verlangd.
- De ergometer is een toerental onafhankelijk trainingsapparaat.
- Bewaar de originele verpakking, zodat u deze later indien nodig als transportverpakking kunt gebruiken.

Montagehandleiding

- Controleer bij ontvangst of het apparaat compleet is en of het toestel tijdens het transport niet beschadigd is. Voor reclamaties gelieve u zich tot uw vakhandelaar te wenden.
- Bekijk eerst rustig de tekeningen en monteer vervolgens het apparaat in de volgorde van de afbeeldingen. Op de afzonderlijke tekeningen wordt het montageverloop met hoofdletters aangegeven c.q. wordt er door middel van een verwijzing in de tekst op schriftelijke uitleg geattendeerd (zie onder).
- Het apparaat dient door een volwassene gemonteerd te worden.
- Het voor een bepaalde handeling benodigde schroefmateriaal wordt in het bijbehorende kader afgebeeld. Gebruik het schroefmateriaal precies zoals aangegeven op de afbeeldingen. Het benodigde gereedschap vindt u in het bijgeleverde gereedschapzakje.
- Monteer het apparaat eerst voor en draai de schroefverbindingen pas ná de montage goed vast.
- Om productietechnische redenen behouden wij ons het recht voor sommige delen (bijvoorbeeld buisstoppen) vóór te monteren.
- Om de pedaalarmen los te schroeven dient u een schroef M 12 (behoort niet bij de meegeleverde onderdelen), in de opening van de schroefdraad te draaien nadat beschermkapje en schroef verwijderd zijn.

Onderdelenlijst bladzijde 15

Geef bij bestelling van onderdelen s.v.p. het volledige artikel- en onderdeelnummer, het benodigde aantal evenals het controlenummer, dat op de achterzijde van de montagehandleiding gedrukt staat, aan.

Bestelvoorbeeld: artikelnr. 7988-500/onderdeelnr. 10118062 / 2 stuks/controlenr……

Belangrijk: Vast te schroeven onderdelen worden in principe zonder schroefmateriaal berekend en geleverd. Indien er behoefte aan dit schroefmateriaal bestaat, dan kan dit door de toevoeging **„met schroefmateriaal"** bij de bestelling worden vermeld.

KETTLER Benelux B.V. · Indumastraat 18 · NL-5753 RJ Deurne
KETTLER Benelux B.V. · filiaal België · Brandekensweg 9 · B-2627 Schelle
www.kettler.net

Checkliste (Packungsinhalt)

GB Checklist (contents of packaging)

NL Checklijst (verpakkingsinhoud)

F Liste de vérification (contenu de l'emballage)

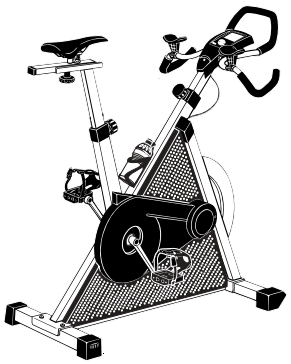	1	✓
	1	
	1	
	2	
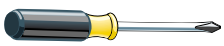	1	

Montage

GB Assembly instructions

NL Montageaanwijzing

F Instructions d'assemblage

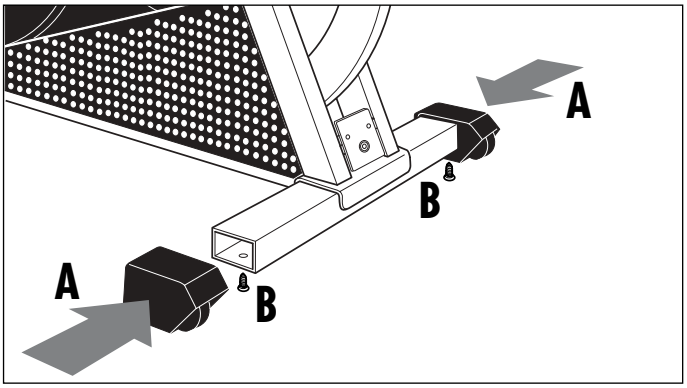

Demontage Pedalarm

GB Removal of pedal arms

NL Demontage van de krenk

F Démontage de la manivelle

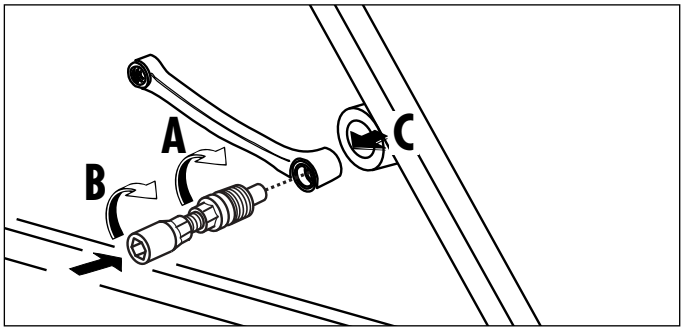

Handhabung

GB Handling

NL Bedieningsinstructies

F Indications relatives à la manipulation

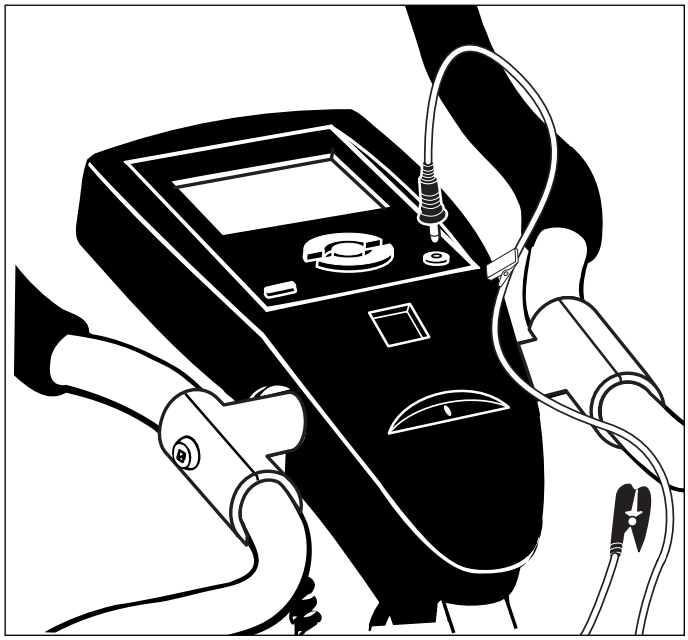

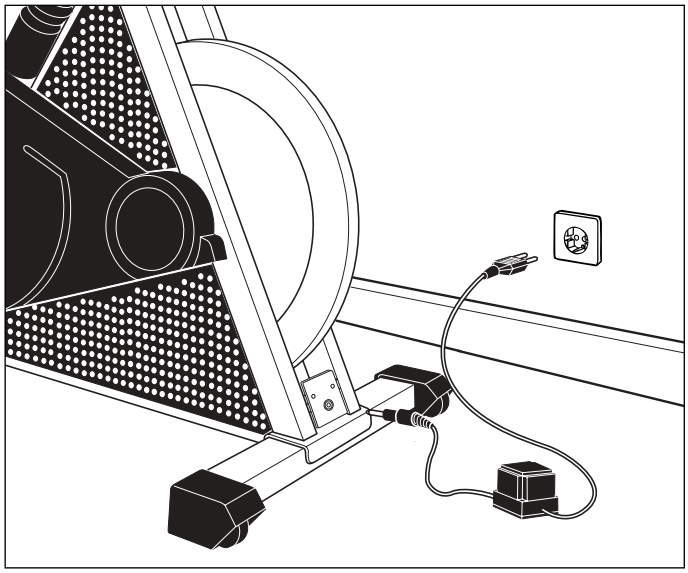

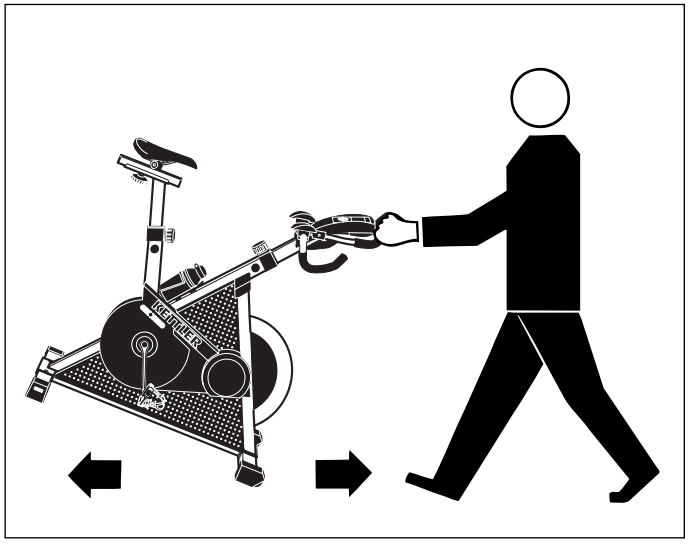

Handhabung

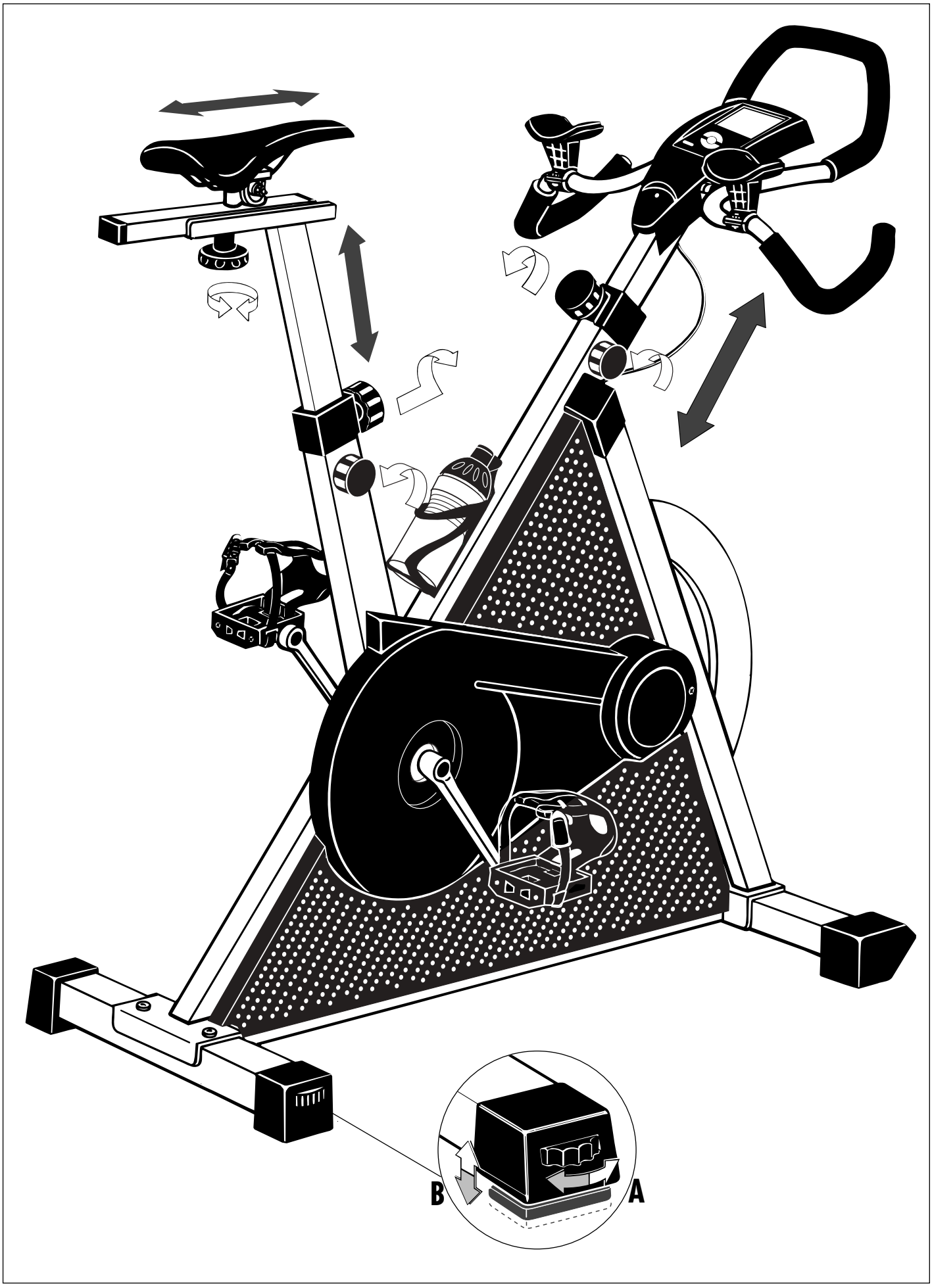

Leistungstabelle

	Datum	Ruhepuls	P 1 Belastungspuls	P 2 Erholungspuls	Belastungs-stufe	Zeit (min.)	Entfernung (km)	Energie-verbrauch	Fitnessnote
GB	Date	Restpulse	Stress pulse	Recovery pulse	Slope	Time (min)	Distance	Energy consumption	Fitness Mark
F	Date	Pouls au repos	Pouls en charge	Pouls de récupération	Angle d´inclination	Temps (mn.)	Distance	Dépense d´énergie	Note
NL	Datum	Rustpols	Belastingspols	Ontspanningspols	Hellingshoek	Tijd (min.)	Afstand	Calorieenverbruik	Waard. cijfer

Leistungstabelle

Datum	Ruhepuls	P 1 Belastungspuls	P 2 Erholungspuls	Belastungs-stufe	Zeit (min.)	Entfernung (km)	Energie-verbrauch	Fitnessnote
GB Date	Restpulse	Stress pulse	Recovery pulse	Slope	Time (min)	Distance	Energy consumption	Fitness Mark
F Date	Pouls au repos	Pouls en charge	Pouls de récupération	Angle d´inclination	Temps (mn.)	Distance	Dépense d´énergie	Note
NL Datum	Rustpols	Belastingspols	Ontspanningspols	Hellingshoek	Tijd (min.)	Afstand	Calorieenverbruik	Waard. cijfer

Ersatzteilzeichnung

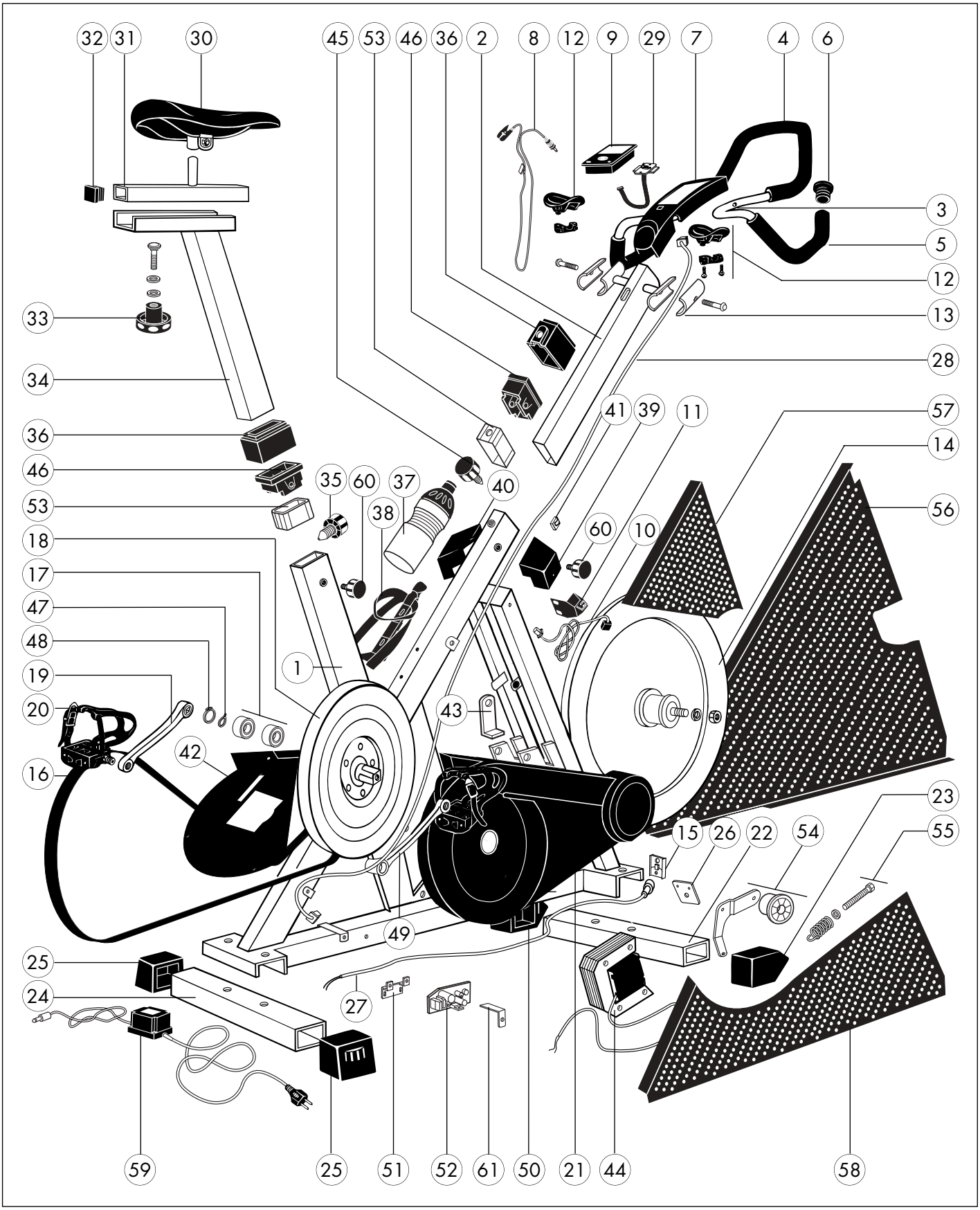

Geben Sie bei Ersatzteilbestellungen bitte die vollständige Artikelnummer, die Ersatzteilnummer, die benötigte Stückzahl sowie die unten aufgestempelte Kontrollnummer an.

Bestellbeispiel: Art.-Nr. 7988-500 /Ersatzteil-Nr. 10118062 /2 Stück /Kontroll-Nr: .....

Wichtig: Zu verschraubende Ersatzteile werden grundsätzlich ohne Verschraubungsmaterial berechnet und geliefert. Falls Bedarf an entsprechendem Verschraubungsmaterial besteht, ist dieses durch den Zusatz **„mit Verschraubungsmaterial"** bei der Ersatzteilbestellung anzugeben.

HEINZ KETTLER GmbH & Co.KG · Postfach 1020 · D- 59463 Ense-Parsit
KETTLER GmbH · Elsenwang 119 - · A-5322 Hof bei Salzburg
Trisport AG · Im Bösch · CH-6331 Hünenberg
www.kettler.net

Ersatzteilliste Heimtrainer „Ergoracer“

Teil-Nr.	Bezeichnung	Stück	Ersatzteil-Nr. für 7988-500
1	Rahmen	1	91111591
2	Lenksäule (50x30 mm)	1	97100415
3	Griffbügel mit Griffschläuchen und Stopfen	1	91150440
4	Griffschlauch für ø22x570 mm	1	10118061
5	Griffschlauch für ø22x270 mm	2	10118062
6	Lamellenstopfen ø22 mm	2	10100027
7	Cockpit (3174) mit Befestigung	1	70125803
8	Pulsabnehmer M 3406	1	67000421
9	Computer (GE 10340) mit Abdeckung (3181) und Befestigung	1	67000727
10	Geschwindigkeitsabnehmer 1000 mm	1	67000707
11	Halterung (3105) für Geschindigkeitsabnehmer, mit Befestigung	1	70125805
12	Armauflage (1510) mit Befestigung	1	94600851
13	Klemmblech für Lenksäule/Griffrohr	2	17012930
14	Schwungrad mit Freilaufeinheit kpl.	1	91140357
15	Aufnahme (2297) für Netzstecker mit Befestigung	1	70127365
16	Flachrippenriemen PJ 8 1372	1	67005129
17	Kugellager 6203 ZZ (paarweise je Achse wechseln)	2	33100023
18	Antriebsrad D= 310mm mit VKT-Achse	1	91130115
19	Pedalarm links, für VKT-Achse	1	94600845
20	Pedale (Paar), mit Haken	1	33300012
21	Kettenkasten (3175) mit Befestigung	1	70125802
22	Bodenrohr 60x40 mm, für Laufrollen	1	91111302
23	Rollenschoner rechts, für Rohr 60x40 mm	1	91170252
24	Bodenrohr 60x40mm, für Höhenverstellung	1	91111303
25	Verstellschoner für Rohr 60x40 mm	2	91170257
26	Blech f. Netzanschluß mit Befestigung	1	91111316
27	Kabel 700 mm lg. mit Buchse	1	42860007
28	Stromkabel 1600 mm	1	67000470
29	Schnittstelle mit Anschlußkabel	1	67000720
30	Sattel Nr. 8451 kpl. mit Befestigung	1	72003012
31	Sattelaufnahme verchromt	1	97100148
32	Stopfen für Rohr 30x30 mm	2	10100023
33	Sterngriffmutter M8/Kopfdurchm. 62 mm	1	10105009
34	Sattelrohr (50x30 mm)	1	97100411
35	Drehgriffschraube mit Rasterstift	1	91170291
36	Abdeckkappe (3306) für Sattel/Lenkerrohr	2	70125811
37	Trinkflasche	1	70190041
38	Trinkflaschenhalterung kpl.	1	70190051
39	Gabelabdeckung (2490) rechts	1	70125840
40	Gabelabdeckung (2491) links	1	70125841
41	Kabelhalter Nr. 1087, 15x15 mm	3	43006012
42	Halteblech (Kettenschutz) mit Befestigung	1	91130106
43	Haltewinkel (BD1428) verzinkt	2	97200260
44	Bremsmagnet mit Spulenkörper (gewickelt) kpl.	1	91140341
45	Griffschraube M16	1	10303032
46	Führungs-Stück (3303)	2	70125812
47	Federscheibe di=17,3 mm	2	10601003
48	Seegerring für D=17 mm	1	10709021
49	Pedalarm rechts, für VKT-Achse	1	94600844
50	Rollenschoner links, für Rohr 60x40 mm	1	91170253
51	Befestigungsblech (zu Teil 52) mit Befestigung	1	97201804
52	Steuerplatine mit Befestigung	1	42860011
53	Gleitstück (3304)	2	70125813
54	Aufnahmeblech mit Spannrolle und Befestigung	1	91140356
55	Zugfeder (f. Umlenkrolle) D=3,5 mm und Befestigungs-Schraube	1	25635052
56	Seitenblech links mit Befestigung	1	91111564
57	Seitenblech rechts oben mit Befestigung	1	91111314
58	Seitenblech rechts unten mit Befestigung	1	91111313
59	Netztrafo kpl.	1	42860006
60	Klemmschraube M12	2	91670087
61	Aufnahmeblech (BD1385) für Platine	1	97200252

FREIZEIT MARKE KETTLER

HEINZ KETTLER GmbH & Co.KG · Postfach 1020 · D- 59463 Ense-Parsit

(D) **Bei Reklamationen bitte diese Kontrollnummer angeben.**

(GB) **In case of complaint, please state this control number.**

(F) **En cas de réclamation, priére de mentionner ce numéro de contrôle.**

(NL) **Bij reclamaties dit controlenummer vermelden.**

docu 585j/09.02